BDS MASCHINEN MADE IN GERMANY

MIEUX PERCER, TOUT SIMPLEMENT

La toute dernière gamme de BDS Maschinen GmbH.
Machines de carottage à embase magnétique, fraises et accessoires.

Présentation des produits 2017

BDS MASCHINEN

Machines de carottage à embase magnétique BDS

Quatre catégories de performances dans la gamme.

ProfiPLUS

Machine robuste de carottage + taraudage + chanfreinage + alésage. Équipée d'une boîte de vitesses à bain d'huile, d'une commande électronique adoptant la puissance continue, d'un moteur réversible, d'un mandrin KEYLESS (sans clé), d'un variateur de vitesse et d'un variateur de couple, de capteurs et d'indicateurs intelligents, etc. Avec une gamme de 7 modèles pour répondre à vos exigences.

ProfiSTART

Machine robuste de carottage. Équipée de capteurs et d'indicateurs intelligents. Avec une gamme de 4 modèles pour répondre à vos exigences.

ProfiBASIC

Haut niveau de performance pour un prix avantageux. Machines de carottage à embase magnétique économiques. Désormais équipées d'un réservoir de lubrifiant réfrigérant et d'une valise de transport plus grande et plus solide. Avec une gamme de 4 modèles pour répondre à vos exigences.

ProfiSPEZIAL

Machines de carottage pour applications spécifiques. Machines de perçage de rails, machine de carottage à embase magnétique, machine de carottage à embase magnétique à avance automatique, machine de carottage à embase magnétique sans fil, machine pneumatique de carottage à embase magnétique, etc.

Avantages principaux

BDSMASCHINEN MADEINGERMANY

Les machines de carottage à embase magnétique BDS sont convaincantes par leurs performances, leurs fonctionnalités et leur sécurité.

Avertissement d'usure en temps utile !

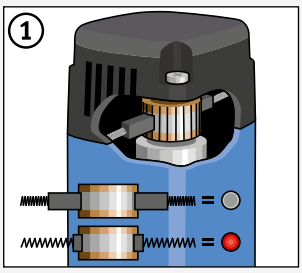

Les machines Profi-PLUS sont équipées d'un indicateur pour visualiser et contrôler l'usure des charbons. En remplaçant les charbons en temps voulu, vous protégez le moteur de votre machine.

Dissimulé pour plus de sécurité !

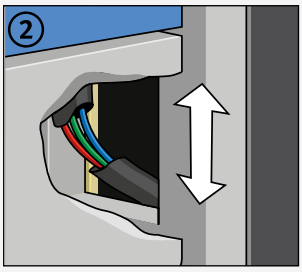

Les machines de carottage à embase magnétique BDS peuvent être manipulées en toute sécurité. Les câbles sont recouverts et donc protégés contre le sectionnement.

Réglage simple et précis !

Vous reconnaissez les machines à base pivotante grâce à cette étiquette.

La base pivotante est un mécanisme de réglage sur les machines de carottage à embase magnétique BDS qui permet de positionner la machine, y compris sous champs magnétique. Pour l'utiliser : amenez la machine en position approximative de travail, activez l'aimant, désactivez le mécanisme de verrouillage de la base pivotante puis ajustez précisément la machine. Un soulagement, en particulier pour les travaux de perçage en hauteur ou à l'horizontale.

Une grande puissance pour une vitesse de rotation basse !

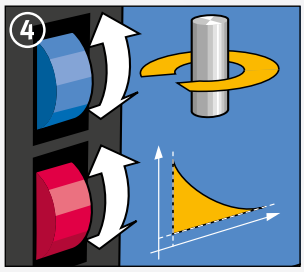

Un système électronique permet une adaptation en continu de la puissance du moteur à la charge lors du perçage.

Cette fonction permet à la machine de fournir une grande puissance avec une vitesse de rotation faible et une régularité constante de perçage.
Si le pic charge est trop élevée, l'interrupteur du couple électronique intervient et évite tout bris d'outil.

Ni fonctionnement à sec ni surchauffe !

Grâce à la lubrification interne automatique de l'outil, l'huile de coupe est systématiquement appliquée là où il y en a besoin. Ce principe garantit un dosage précis et une répartition uniforme sur l'ensemble de la zone de coupe.
Ni fonctionnement à sec ni surchauffe de la perceuse ; pas d'utilisation inutile d'huile de coupe.
La durée de vie des outils et les résultats du travail en sont nettement améliorés.

Pour une longue vie de service !

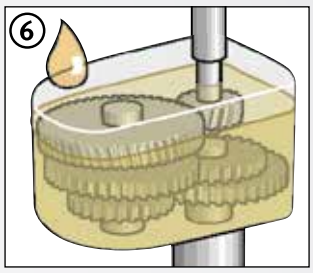

L'une des caractéristiques les plus importantes qui distingue la machine de carottage à embase magnétique BDS est sa boîte de vitesses. Les machines BDS sont équipées d'une boîte de vitesses à bain d'huile à plusieurs rapports. Une boîte de vitesses à bain d'huile contribue à une lubrification homogène de tous les engrenages, conférant ainsi aux machines BDS une plus grande robustesse et une plus grande fiabilité pour une plus longue durée de service.

Indicateur d'adhérence de l'aimant !

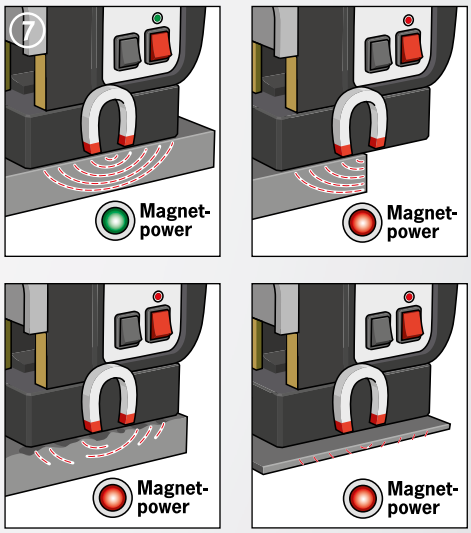

La configuration de charge et la puissance de l'électro-aimant sont parfaitement adaptées à la puissance de la machine de carottage à embase magnétique correspondante. L'opérateur est informé par un indicateur si la puissance d'attraction de l'aimant est correcte ou non au niveau du matériau.
LED verte : l'adhérence magnétique répond aux exigences minimales.
LED rouge : la puissance magnétique est insuffisante à cause d'une d'une épaisseur de matière trop faible, d'une couche de vernis, de calamine ou de zinc.

Machines de carottage à embase magnétique BDS

ProfiPLUS

Les machines de carottage à embase magnétique de la gamme ProfiPLUS se caractérisent par la gamme d'applications universelles dans le génie mécanique et industriel. D'un usage polyvalent, cette gamme offre les caractéristiques suivantes :

· commande électronique en puissance continue
· rotation CW/CCW (rotation horaire/antihoraire)
· boîte de vitesses à bain d'huile à plusieurs rapports
· moteur réversible
· contrôle du couple
· porte-outil KEYLESS à serrage rapide, et bien d'autres encore. Toutes les machines de carottage à embase magnétique de cette catégorie bénéficient du même degré élevé de flexibilité en matière de perçage, d'alésage, de chanfreinage et de taraudage.

MAB 485

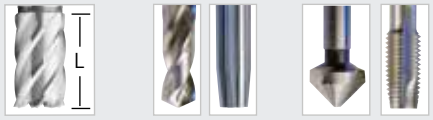

Fraise :	Perçage hélicoïdal :	Chanfreinage :
ø 40 mm	ø 18 mm	ø 40 mm
L 30 mm	**Alésage :**	**Taraudage :**
L 55 mm	ø 18 mm	M16

Puissance du moteur :	1150 Watt
Tension :	230 V AC, 50-60 Hz
Course :	160 mm
Dimensions de l'aimant :	84 x 168 x 41,5 mm
Poids :	13 kg

Porte-outil à serrage rapide :	KEYLESS, 19 mm ($^3/_4$")
Cône morse :	CM2
Plage de vitesse 1 :	50 – 250 min^{-1}
Plage de vitesse 2 :	100 – 450 min^{-1}
Lubrification interne permanente :	●
Commande électronique en puissance continue:	●
Indicateur d'aimant :	●
Disjoncteur thermique :	●
Rotation horaire, antihoraire :	●
Contrôle d'usure des charbons :	●

MAB 485 230 V

MAB 485 110/125 V

MAB 485 SB

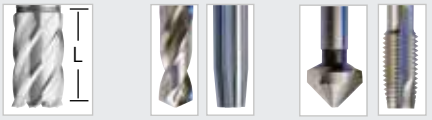

Fraise :	Perçage hélicoïdal :	Chanfreinage :
ø 40 mm	ø 18 mm	ø 40 mm
L 30 mm	**Alésage :**	**Taraudage :**
L 55 mm	ø 18 mm	M16

Puissance du moteur :	1150 Watt
Tension :	230 V AC, 50-60 Hz
Course :	160 mm
Dimensions de l'aimant :	84 x 168 x 41,5 mm
Poids :	13 kg

Porte-outil à serrage rapide :	KEYLESS, 19 mm ($^3/_4$")
Cône morse :	CM2
Plage de vitesse 1 :	50 – 250 min^{-1}
Plage de vitesse 2 :	100 – 450 min^{-1}
Lubrification interne permanente :	●
Commande électronique en puissance continue:	●
Indicateur d'aimant :	●
Disjoncteur thermique :	●
Rotation horaire, antihoraire :	●
Contrôle d'usure des charbons :	●
Swivel Base, dispositif d'ajustement :	●

MAB 485 SB 230 V

MAB 485 SB 110/125 V

Dispositifs de serrage

Traitement des tôles gaufrées ou en croix.

Pour ces matériaux, on utilise la plaque de fixation sous vide ZAV 300 avec une pompe à vide haute performance.

Dispositif de fixation sous vide

ZAV 300 – pour tôles gaufrées ou en croix, métaux non-ferreux et acier inoxydable.

Dispositif de fixation sous vide

ZAV 400 – pour surfaces planes, métaux non-ferreux et acier inoxydable.

Dispositif de serrage pour tubes

ZRO 250 – pour tube ø 80 – 250 mm, pour MAB 455, MAB 485, MAB 525, MABasic 450

ZRO 500 – pour tube ø 150 – 500 mm, pour MAB 825, MAB 845, MABasic 850

Contenu de la livraison MAB 485 et MAB 485 SB : 1 machine de carottage à embase magnétique · 1 porte-outil à serrage rapide KEYLESS, Weldon 19 mm ($^3/_4$") 1 adaptateur porte-taraud ZAG 010, ZAG 012, ZAG 016 · 1 éjecteur ZAK 075 +100 · 1 valise de transport rigide · 1 sangle de sécurité · 1 chasse-cône CM2 · 1 mandrin à clé pour forets de · 1 à 13 mm · 1 adaptateur conique CM2/B16 · 1 manuel d'utilisation

MAB 525

Fraise :
ø: 50 mm
L: 30 mm
L: 55 mm
L: 75 mm

Perçage hélicoïdal : ø: 20 mm
Alésage : ø: 20 mm

Chanfreinage : ø: 50 mm
Taraudage : ø: M20

Puissance du moteur :	1600 Watt
Tension :	230 V AC, 50-60 Hz
Course :	160 mm
Dimensions de l'aimant :	90 x 180 x 48 mm
Poids :	16 kg

Porte-outil à serrage rapide :	KEYLESS, 19 mm ($^3/_4$")
Cône morse :	CM3
Plage de vitesse 1:	70 – 280 min^{-1}
Plage de vitesse 2:	180 – 580 min^{-1}
Lubrification interne permanente :	●
Contrôle du couple :	●
Commande électronique en puissance continue:	●
Indicateur d'aimant :	●
Disjoncteur thermique :	●
Rotation horaire, antihoraire :	●
Contrôle d'usure des charbons :	●

MAB 525 230 V

MAB 525 110/125 V

MAB 525 SB

Fraise :
ø: 50 mm
L: 30 mm
L: 55 mm
L: 75 mm

Perçage hélicoïdal : ø: 20 mm
Alésage : ø: 20 mm

Chanfreinage : ø: 50 mm
Taraudage : ø: M20

Puissance du moteur :	1600 Watt
Tension :	230 V AC, 50-60 Hz
Course:	160 mm
Dimensions de l'aimant :	90 x 180 x 48 mm
Poids :	16 kg

Porte-outil à serrage rapide :	KEYLESS, 19 mm ($^3/_4$")
Cône morse :	CM3
Plage de vitesse 1:	70 – 280 min^{-1}
Plage de vitesse 2:	180 – 580 min^{-1}
Lubrification interne permanente :	●
Contrôle du couple :	●
Commande électronique en puissance continue:	●
Indicateur d'aimant :	●
Disjoncteur thermique :	●
Rotation horaire, antihoraire :	●
Contrôle d'usure des charbons :	●
Swivel Base, dispositif d'ajustement d'embase :	●

MAB 525 SB 230 V

MAB 525 SB 110/125 V

MAB 825

Fraise :
ø: 100 mm
L: 30/55 mm
ø: 60 mm
L: 75/110 mm

Perçage hélicoïdal : ø: 31,75 mm
Alésage : ø: 31,75 mm

Chanfreinage : ø: 50 mm
Taraudage : ø: M30

Puissance du moteur :	1800 Watt
Tension :	230 V AC, 50-60 Hz
Course:	255 mm
Dimensions de l'aimant :	110 x 220 x 54 mm
Poids :	25 kg

Porte-outil à serrage rapide :	KEYLESS, 19 mm ($^3/_4$")
Porte-outil industriel :	CM3, 2 mm ($1^1/_4$")
Cône morse :	CM3
Plage de vitesse 1:	40–110 min^{-1} 2: 65–175 min^{-1}
Plage de vitesse 3:	140–360 min^{-1} 4: 220–600 min^{-1}
Embrayage à friction :	●
Lubrification interne permanente :	●
Contrôle du couple :	●
Commande électronique en puissance continue:	●
Indicateur d'aimant :	●
Disjoncteur thermique :	●
Rotation horaire, antihoraire :	●
Contrôle d'usure des charbons :	●

MAB 825 230 V

MAB 825 110/125 V

Contenu de la livraison MAB 525 et MAB 525 SB : 1 machine de carottage à embase magnétique · 1 porte-outil à serrage rapide KEYLESS, Weldon 19 mm ($^3/_4$") · 1 adaptateur porte-taraud ZAG 010, ZAG 012, ZAG 016 · 1 éjecteur ZAK 075 090 · 1 valise de transport rigide · 1 sangle de sécurité · 1 adaptateur conique CM3/B16 · 1 mandrin à clé pour forets de · 1 à 13 mm · 1 chasse-cône CM3 · 1 manuel d'utilisation

MAB 845 SB

Fraise :
ø: 100 mm
L: 30 / 55 mm
ø: 60 mm
L: 75 / 110 mm

Perçage hélicoïdal :
ø: 31,75 mm
Alésage :
ø: 31,75 mm

Chanfreinage :
ø: 50 mm
Taraudage :
ø: M30

Puissance du moteur :	1800 Watt
Tension :	230 V AC, 50-60 Hz
Course :	255 mm
Dimensions de l'aimant :	110 x 220 x 54 mm
Poids :	25 kg

Porte-outil à serrage rapide :	KEYLESS, 19 mm ($^3/_4$")
Porte-outil industriel :	CM3, 32 mm ($1^1/_4$")
Cône morse :	CM3
Plage de vitesse 1:	40–110 min^{-1} 2: 65–175 min^{-1}
Plage de vitesse 3:	140–360 min^{-1} 4: 220–600 min^{-1}
Embrayage à friction :	●
Lubrification interne permanente :	●
Contrôle du couple :	●
Commande électronique en puissance continue:	●
Indicateur d'aimant :	●
Disjoncteur thermique :	●
Rotation horaire, antihoraire :	●
Contrôle d'usure des charbons :	●
Swivel Base, dispositif d'ajustement d'embase :	●

MAB 845 SB 230 V

MAB 845 SB 110/125 V

MAB 1300

Fraise :
ø: 130 / 100 mm
L: 30 / 55 mm
ø: 120 mm
L: 75 / 110 mm

Perçage hélicoïdal :
ø: 45 mm
Alésage:
ø: 50 mm

Chanfreinage :
ø: 80 mm
Taraudage :
ø: M42

Puissance du moteur :	2300 Watt
Tension :	230 V AC, 50-60 Hz
Course avec / sans guide	85 / 310 mm
Dimensions de l'aimant :	120 x 360 x 65 mm
Poids :	51 kg

Porte-outil direct :	32 mm Weldon ($1^1/_4$")
Cône morse :	CM4
Plage de vitesse 1 :	30 – 80 min^{-1}
Plage de vitesse 2 :	50 – 120 min^{-1}
Plage de vitesse 3 :	130 – 350 min^{-1}
Plage de vitesse 4 :	210 – 550 min^{-1}
Embrayage à friction :	●
Lubrification interne permanente :	●
Contrôle du couple :	●
Commande électronique en puissance continue:	●
Indicateur d'aimant :	●
Disjoncteur thermique :	●
Rotation horaire, antihoraire :	●
Contrôle d'usure des charbons :	●

MAB 1300 230 V

MAB 1300 110/125 V

Changement d'outil aisé.

Carottage à embase magnétique à gros calibre.
Jusqu'à 130 mm de diamètre et 110 mm de profondeur de coupe.

Perçage avec un foret hélicoïdal jusqu'au ø 45 mm.
Un grand choix d'outils. Course maximum sans guide : 310 mm.

Contenu de la livraison MAB 825, MAB 845 et MAB 845 SB :
1 machine de carottage à embase magnétique · 1 porte-outil à serrage rapide KEYLESS, Weldon 19 mm ($^3/_4$") · 1 porte-outil industriel CM3, 32 mm Weldon ($1\ ^1/_4$") · 1 éjecteur ZAK 075, 090, 100, 120 · 1 valise de transport sur roulettes · 1 sangle de sécurité · 1 clé coudée SW 6 · 1 chasse-cône CM3 · 1 manuel d'utilisation

Contenu de la livraison MAB 1300 : 1 machine de carottage à embase magnétique ·1 valise de transport sur roulettes · 1 sangle de sécurité · 1 clé coudée SW 4, 6, 8 · 1 éjecteur ZAK 075, 090, 100, 120 · 1 chasse-cône CM4 · 1 réducteur ZAP 200 de Weldon 32 mm à 19 mm · 1 manuel d'utilisation

ProfiSTART

MAB 100 K

Fraise :
ø: 30 mm
L: 30 mm
L: 55 mm

Puissance du moteur :	1050 Watt
Tension :	230 V AC, 50-60 Hz
Course :	70 mm
Dimensions de l'aimant :	80 x 160 x 41,5 mm
Poids :	9,9 kg

Porte-outil direct :	KEYLESS, 19 mm ($^3/_4$")
Plage de vitesse 1:	460 min $^{-1}$
Lubrification interne permanente :	•

MAB 100 230 V
MAB 100 110/125 V

Machines de carottage à embase magnétique BDS

La meilleure entrée dans une technologie couronnée de succès : l'utilisateur professionnel attend une machine bien conçue, robuste pour un service continu.

Exigez la qualité BDS « Fabriqué en Allemagne ».

Machines robustes avec boîte de vitesses à bain d'huile équipées de capteurs et d'indicateurs intelligents.

ProfiSTART

Contenu de la livraison MAB 100K : 1 machine de carottage à embase magnétique · 1 éjecteur ZAK 075 +100 · 1 valise de transport sur roulettes · 1 sangle de sécurité · 1 clé coudée SW 4 · 1 manuel d'utilisation

MAB 455

Fraise :
ø: 40 mm
L: 30 mm
L: 55 mm

Perçage hélicoïdal :
ø: 18 mm

Puissance du moteur :	1150 Watt
Tension :	230 V AC, 50-60 Hz
Course :	160 mm
Dimensions de l'aimant :	84 x 168 x 41,5 mm
Poids :	13 kg

Porte-outil à serrage rapide : KEYLESS, 19 mm ($^3/_4$")	
Cône morse :	CM2
Plage de vitesse 1 :	250 min^{-1}
Plage de vitesse 2 :	450 min^{-1}
Lubrification interne permanente :	●
Indicateur d'aimant :	●

MAB 455 230 V

MAB 455 110/125 V

MAB 455 SB

Fraise :
ø: 40 mm
L: 30 mm
L: 55 mm

Perçage hélicoïdal :
ø: 18 mm

Puissance du moteur :	1150 Watt
Tension :	230 V AC, 50-60 Hz
Course :	160 mm
Dimensions de l'aimant :	84 x 168 x 41,5 mm
Poids :	13 kg

Porte-outil à serrage rapide : KEYLESS, 19 mm ($^3/_4$")	
Cône morse :	CM2
Plage de vitesse 1 :	250 min^{-1}
Plage de vitesse 2 :	450 min^{-1}
Lubrification interne permanente :	●
Indicateur d'aimant :	●
Swivel Base, dispositif d'ajustement d'embase :	●

MAB 455 SB 230 V

MAB 455 SB 110/125 V

MAB 465

Fraise :
ø: 40 mm
L: 30 mm
L: 55 mm

Perçage hélicoïdal :
ø: 16 mm

Chanfreinage :
ø: 40 mm
Taraudage :
ø: M16

Puissance du moteur :	1150 Watt
Tension :	230 VAC, 50-60 Hz
Course :	160 mm
Dimensions de l'aimant :	84 x 168 x 41,5 mm
Poids :	13 kg

Porte-outil direct :	19 mm Weldon ($^3/_4$")
Plage de vitesse 1:	50 - 250 min^{-1}
Plage de vitesse 2:	100 - 450 min^{-1}
Lubrification interne permanente :	●
Commande électronique en puissance continue :	●
Indicateur d'aimant :	●
Disjoncteur thermique :	●
Rotation horaire, antihoraire :	●

MAB 465 230 V

MAB 465 110/125 V

Contenu de la livraison MAB 455 et MAB 455 SB : 1 machine de carottage à embase magnétique ·1 porte-outil à serrage rapide KEYLESS, Weldon 19 mm ($^3/_4$") · 1 éjecteur ZAK 075 +100 · 1 valise de transport rigide · 1 sangle de sécurité · 1 chasse-cône CM2 · 1 manuel d'utilisation

Contenu de la livraison MAB 465 : Machine MAB 465, clé coudée hexagonale SW 4, éjecteur ZAK 075, éjecteur ZAK 100, 1 sangle de sécurité valise de transport (non illustrée), manuel d'utilisation

ProfiBASIC

MABasic 200

Fraise :	**Perçage hélicoïdal :**
ø: 32 mm	ø: 13 mm
L: 30 mm	
L: 55 mm	

Puissance du moteur :	900 Watt
Tension :	230 V AC, 50-60 Hz
Course :	160 mm
Dimensions de l'aimant :	84 x 168 x 41,5 mm
Poids :	12 kg

Porte-outil direct :	19 mm Weldon ($^3/_4$")
Plage de vitesse 1 :	450 min^{-1}
Lubrification interne permanente avec réservoir intégré :	•

MABasic 200 230 V

MABasic 200 110/125 V

Machines économiques de carottage à embase magnétique BDS

ProfiBASIC

Hautes performances - prix avantageux. Avec ce nouveau concept de machine, les machines BDS viennent combler une lacune pour l'utilisateur professionnel qui refuse tout compromis en matière de qualité et de performance, mais qui est toutefois prêt à renoncer au confort et à l'équipement de sa machine au profit de prix très intéressants. **Nouveau : réservoir intégré pour huile de coupe et lubrifiant sur toutes les machines de la gamme ProfiBASIC.**

MABasic 400

Fraise :	Perçage hélicoïdal :
ø: 35 mm	ø: 16 mm
L: 30 mm	
L: 55 mm	

Puissance du moteur :	1050 Watt
Tension :	230 V AC, 50-60 Hz
Course :	160 mm
Dimensions de l'aimant :	84 x 168 x 41,5 mm
Poids :	12 kg

Porte-outil direct :	19 mm Weldon ($^3/_4$")
Plage de vitesse 1 :	430 min^{-1}
Plage de vitesse 2 :	760 min^{-1}
Lubrification interne permanente	
avec réservoir intégré :	●

MABasic 400 230 V

MABasic 400 110/125 V

MABasic 450

Fraise :	Perçage hélicoïdal :
ø: 40 mm	ø 18 mm
L: 30 mm	
L: 55 mm	

Puissance du moteur :	1150 Watt
Tension :	230 V AC, 50-60 Hz
Course :	160 mm
Dimensions de l'aimant :	84 x 168 x 41,5 mm
Poids :	13 kg

Porte-outil industriel :	CM2, 19 mm Weldon ($^3/_4$")
Plage de vitesse 1 :	250 min^{-1}
Plage de vitesse 2 :	450 min^{-1}
Lubrification interne permanente	
avec réservoir intégré :	●

MABasic 450 230 V

MABasic 450 110/125 V

MABasic 850

NOUVEAU

Fraise :	Perçage hélicoïdal :
ø: 75 mm	ø: 31,75 mm
L: 30 mm	
L: 55 mm	
L: 75 mm	
L: 110 mm	

Puissance du moteur :	1700 Watt
Tension :	230 V AC, 50-60 Hz
Course :	255 mm
Dimensions de l'aimant :	110 x 220 x 54 mm
Poids :	24 kg

Porte-outil industriel :	CM3, 19 mm Weldon ($^3/_4$")
Plage de vitesse 1 :	110 min^{-1}
Plage de vitesse 2 :	175 min^{-1}
Plage de vitesse 3 :	245 min^{-1}
Plage de vitesse 4 :	385 min^{-1}
Lubrification interne permanente	
avec réservoir intégré :	●

MABasic 850 230 V

MABasic 850 110/125 V

Contenu de la livraison : 1 machine de carottage à embase magnétique · 1 éjecteur ZAK 075 · 1 valise de transport rigide · 1 sangle de sécurité · 1 manuel d'utilisation · **Accessoires complémentaires de la livraison MABasic 200 :** 1 clé coudée hexagonale SW 4

Accessoires complémentaires de la livraison MABasic 450 : 1 clé coudée hexagonale SW 5 · 1 porte-outil industriel ZIA 219 KN · 1 chasse-cône CM2 · **Accessoires complémentaires de la livraison MABasic 850 :** 1 clé coudée hexagonale SW 5 et SW 6 · 1 porte-outil industriel ZIA 332 KN · 1 chasse-cône CM3

Machines de carottage BDS pour applications spécifiques

Les machines de carottage à embase magnétique vous aident dans les tâches spécifiques suivantes :

· utilisation dans des conditions de perçage exiguës
· entraînement du perçage à air comprimé
· perçage de rails profilés avec moteur thermique ou électrique

Vous avez des besoins particuliers ? BDS fournit également des solutions hors standard.

MAB 155

Fraise :
ø: 35 mm
L: 30 mm

Puissance du moteur :	1050 Watt
Tension :	230 V AC, 50-60 Hz
Course :	39 mm
Dimensions de l'aimant :	80 x 160 x 36,5 mm
Poids :	11 kg

Porte-outil direct :	19 mm Weldon ($^3/_4$")
Plage de vitesse 1 :	320 min^{-1}

MAB 155 230 V
MAB 155 110/125 V

Contenu de la livraison MAB 155 : 1 machine de carottage à embase magnétique · 1 éjecteur ZAK 075 · 1 valise de transport sur roulettes · 1 sangle de sécurité · 1 burette à huile de coupe ZKP 100 · 1 clé coudée SW 4 · 1 manuel d'utilisation

AutoMAB 350

Fraise :
ø: 35 mm
L: 30 mm
L: 55 mm

Puissance du moteur :	1050 Watt
Tension :	230 V AC, 50-60 Hz
Course :	150 mm
Dimensions de l'aimant :	168 x 84 x 41,5 mm
Poids :	15 kg

Porte-outil direct :	19 mm Weldon ($^3/_4$")
Plage de vitesse 1 :	460 min^{-1}
Lubrification interne permanente :	•
Avance :	Avance et retour automatiques
Indicateurs de charge à LED :	•
Aimant avec coupure de sécurité :	•

AutoMAB 350 230 V
AutoMAB 350 110/125 V

Scope of delivery AutoMAB 350 : 1 machine de carottage à embase magnétique · 1 éjecteur ZAK 075+100 · 1 valise de transport rigide · 1 clé coudée SW 4 · 1 sangle de sécurité · manuel d'utilisation

AutoMAB 450

Fraise :
ø: 45 mm
L: 30 mm
L: 55 mm

Puissance du moteur :	1150 Watt
Tension :	230 VAC, 50 – 60 Hz
Course :	150 mm
Dimensions de l'aimant :	168 x 84 x 41,5 mm
Poids :	16 kg

Porte-outil industriel :	CM2, 19 mm Weldon ($^3/_4$")
Plage de vitesse 1 :	250 min^{-1}
Plage de vitesse 2 :	450 min^{-1}
Lubrification interne permanente :	•
Avance :	Avance et retour automatiques
Indicateurs de charge à LED :	•
Aimant avec coupure de sécurité :	•

AutoMAB 450 230 V
AutoMAB 450 110/120 V

Contenu de la livraison AutoMAB 450 : Machine de carottage à embase magnétique AutoMAB 450, 1 sangle de sécurité, éjecteur ZAK 075, éjecteur ZAK 100, clé coudée SW 5, porte-outil industriel ZIA 219 KN Weldon CM2 /19 mm, valise de transport, manuel d'utilisation

MAB 1300 V

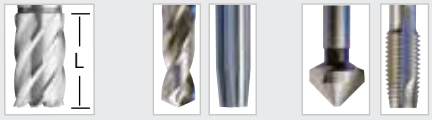

Fraise :	Perçage hélicoïdal :	Chanfreinage :
ø: 130 / 100 mm	ø: 45 mm	ø: 80 mm
L: 30 / 55 mm	Alésage :	Taraudage :
ø: 120 mm	ø: 50 mm	ø: M42
L: 75 / 110 mm		

Puissance du moteur :	2300 Watt
Tension :	230 V AC, 50-60 Hz
Course :	310 mm
Dimensions de l'aimant :	120 x 360 x 65 mm
Poids :	51 kg

Porte-outil direct :	32 mm Weldon ($1^1/_4$")
Cône morse :	CM4
Plage de vitesse 1 :	30 – 80 min^{-1}
Plage de vitesse 2 :	50 – 120 min^{-1}
Plage de vitesse 3 :	130 – 350 min^{-1}
Plage de vitesse 4 :	210 – 550 min^{-1}
Embrayage à friction :	●
Lubrification interne permanente :	●
Contrôle du couple :	●
Commande électronique en puissance continue:	●
Indicateur d'aimant :	●
Disjoncteur thermique :	●
Rotation horaire, antihoraire :	●
Contrôle d'usure des charbons :	●
Avance :	Avance automatique variable

MAB 1300 V 230 V

MAB 1300 V 110/125 V

MAB 825 KTS

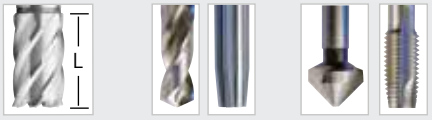

Fraise :	Perçage hélicoïdal :	Chanfreinage :
ø: 80 mm	ø: 31,75 mm	ø: 50 mm
L: 30 / 55 mm	Alésage :	Taraudage :
	ø: 31,75 mm	ø: M30

Puissance du moteur :	1800 Watt
Tension :	230 V AC, 50-60 Hz
Course :	255 mm
Dimensions de l'aimant :	220 x 220 x 54 mm
Poids :	57,5 kg

Porte-outil industriel :	CM3, 19 mm ($^3/_4$")
Porte-outil industriel :	CM3, 32 mm ($1^1/_4$")
Cône morse :	CM3
Plage de vitesse 1 : 40–110 min^{-1}	2: 65–175 min^{-1}
Plage de vitesse 3 : 140–360 min^{-1}	4: 220–600 min^{-1}
Contrôle du couple :	●
Commande électronique en puissance continue:	●
Disjoncteur thermique :	●
Rotation horaire, antihoraire :	●
Embrayage à friction :	●
Contrôle d'usure des charbons :	●
Indicateur d'aimant :	●
Lubrification interne permanente :	●

MAB 825 KTS 230 V

MAB 825 KTS 110/125 V

Kit porte-outil à cône

ZSF 316, CM3, 2 – 16 mm

AirMAB 5000

Moteur approuvé selon classe EX – Ex II 2G T4 IIC D110° C

Fraise :	Perçage hélicoïdal :
ø: 35 mm	ø: 23 mm
L: 30 mm	
L: 55 mm	

Puissance du moteur :	830 Watt
Couple nominal :	27 Nm
Consommation d'air :	1.000 l/min
Course :	160 mm
Dimensions de l'aimant :	90 x 160 x 60 mm
Poids :	17,5 kg

Porte-outil à serrage rapide :	KEYLESS, 19 mm ($^3/_4$")
Cône morse :	CM2
Plage de vitesse 1 :	min 290 min^{-1}
	max 575 min^{-1}
Lubrification interne permanente :	●

AirMAB 5000

Contenu de la livraison MAB 1300 V : 1 machine de carottage à embase magnétique · 1 éjecteur ZAK 075 + 090 + 100 + 120 · 1 valise de transport · 1 sangle de sécurité · 1 chasse-cône CM4 · 1 porte-outil à serrage rapide CM4 Weldon 19 mm (3/4") · 1 porte-outil industriel CM4 32 mm Weldon (1 1/4") · 1 tournevis Torx SW 6 + SW 8 · 1 manuel d'utilisation

Contenu de la livraison MAB 825 KTS : 1 machine de carottage à embase magnétique ·1 éjecteur ZAK 075 + 090 + 100 + 120 · 1 valise de transport · 1 sangle de sécurité · 1 chasse-cône CM3 · 1 porte-outil à serrage rapide CM3 Weldon 19 mm (3/4") · 1 porte-outil industriel CM4 32 mm Weldon (1 1/3") · 1 tournevis Torx SW 5 + SW 6 · 1 manuel d'utilisation

Contenu de la livraison AirMAB 5000 : 1 machine de carottage à embase magnétique · 1 porte-outil à serrage rapide KEYLESS Weldon 19 mm (3/4") · 1 éjecteur ZAK 075 + 100 · 1 valise de transport rigide · 1 sangle de sécurité · 1 chasse-cône CM2 · 1 manuel d'utilisation

Machines de carottage de rail BDS

RailMAB 965 à moteur thermique

RailMAB 925 à moteur électrique et RailMAB 960 à moteur thermique HONDA – Les deux systèmes se fixent facilement aux rails avec un dispositif de fixation rapide. La multitude des adaptateurs de forets disponibles en option augment largement la flexibilité et la facilité d'utilisation des deux machines de carottage. La gamme de machines utilisées dans la construction de voies ferrées est complétée par les fraises spéciales BDS de la série métal dur RAI, qui permettent une profondeur de coupe de 30 mm et d'un diamètre de 16 mm à 36 mm. La fraise, sur les deux machines, est lubrifiée et refroidie au moyen d'un réservoir haute pression externe. Utilisez le concentré de lubrifiant réfrigérant BDS 6000 pour refroidir et lubrifier la machine.

RailMAB 925

Fraise : Métal dur RAIL
ø: 36 mm
L: 30 mm
L: 55 mm

Puissance du moteur :	1600 Watt
Tension :	230 V AC, 50-60 Hz
Course :	160 mm
Poids :	17 kg

Porte-outil à serrage rapide : KEYLESS, 19 mm ($^3/_4$")	
Cône morse :	CM3
Plage de vitesse 1 :	70 – 280 min^{-1}
Plage de vitesse 2 :	180 – 580 min^{-1}
Lubrification interne permanente :	●
Refroidissement :	avec émulsion de perçage
Contrôle du couple :	●
Commande électronique en puissance continue:	●
Disjoncteur thermique :	●
Contrôle d'usure des charbons :	●

RailMAB 925 230 V

RailMAB 925 110/125 V

RailMAB 965

Fraise : Métal dur RAIL
ø: 36 mm
L: 30 mm

Puissance du moteur :	1,5 KW
Moteur :	Honda GXH 50
Cylindrée :	49,4 ccm
Couple :	3,04 Nm
Course :	40 mm
Poids :	21,5 kg

Porte-outil direct :	19 mm Weldon ($^3/_4$")
Plage de vitesse 1 :	min 150 min^{-1}
	max 225 min^{-1}
Lubrification interne permanente :	●
Lubrification :	avec émulsion de perçage

RailMAB 965

Contenu de la livraison RailMAB 925 : 1 machine de carottage de rail · 1 réservoir haute pression, 5 litres · 1 cliquet réversible · 1 adaptateur rail de votre choix (pas de version spéciale) · 1 porte-outil à serrage rapide KEYLESS, Weldon 19 mm ($^3/_4$") · 1 clé coudée SW 6 · 1 éjecteur ZAK 075+100 · 1 chasse-cône CM3 · 1 valise de transport · 1 manuel d'utilisation
Contenu de la livraison RailMAB 960 : 1 machine de carottage pour rail · 1 réservoir haute pression, 5 litres · 1 adaptateur rail de votre choix (pas de version spéciale) · 1 clé coudée SW 4 + 5 + 6 · 1 éjecteur ZAK 075 · 1 valise de transport · 1 manuel d'instructions

Comparez vous-même

	ProfiPLUS							ProfiSTART			
	MAB 485	MAB 485 Swivel Base	MAB 525	MAB 525 Swivel Base	MAB 825	MAB 845 Swivel Base	MAB 1300	MAB 100 K NOUVEAU	MAB 455 Swivel Base	MAB 455	MAB 465
Puissance du moteur Watt	1.150	1.150	1.600	1.600	1.800	1.800	2.300	1.050	1.150	1.150	1.050
Tension											
230 V AC, 50 – 60 Hz	✔	✔	✔	✔	✔	✔	✔	✔	✔	✔	✔
110/125 V, 50 – 60 Hz	✔	✔	✔	✔	✔	✔	sur demande	✔	✔	✔	✔
36 V · 6 Ah											
Moteur thermique											
Consommation d'air l/min											
Course mm	160	160	160	160	255	255	85 / 310	70	160	160	160
Swivel Base – dispositif d'ajustement		✔		✔		✔			✔		
Dimensions de l'aimant L x l x H											
80 x 60 x 41,5 mm								✔			
80 x 160 x 36,5 mm											
84 x 168 x 41,5 mm	✔	✔							✔	✔	✔
90 x 180 x 48 mm			✔	✔							
90 x 190 x 60 mm											
110 x 220 x 54 mm					✔	✔					
120 x 360 x 67 mm							✔				
220 x 220 x 54 mm											
Poids kg	13	13	16	16	25	25	51	9,9	13	13	13
Porte-outil											
Direct 19 mm Weldon 3/4"											✔
Direct 32 mm Weldon 1 1/4"							✔				
Industriel 19 mm Weldon 3/4"											
Industriel 32 mm Weldon 1 1/4"					✔	✔					
Porte-outil à serrage rapide											
KEYLESS 19 mm Weldon 1 3/4"	✔	✔	✔	✔	✔	✔		✔	✔	✔	
Cône morse CM2	✔	✔							✔	✔	
Cône morse CM3			✔	✔	✔	✔					
Cône morse CM4							✔				
Plage de vitesse 1 min^{-1}	50 – 250	50 – 250	70 – 280	70 – 280	40 – 110	40 – 110	30 – 80	460	250	250	50 – 250
Plage de vitesse 2 min^{-1}	100 – 450	100 – 450	180 – 580	180– 580	65 – 175	65 – 175	50 – 120		450	450	100 – 450
Plage de vitesse 3 min^{-1}					40 – 360	140– 360	130 – 350				
Plage de vitesse 4 min^{-1}					220 – 600	220 – 600	210 – 550				
Lubrification interne permanente	✔	✔	✔	✔	✔	✔	✔	✔	✔	✔	✔
Embrayage à friction					✔	✔	✔				
Contrôle du couple			✔	✔	✔	✔	✔				
Comm. él. en puissance continue	✔	✔	✔	✔	✔	✔	✔				✔
Indicateur d'aimant	✔	✔	✔	✔	✔	✔	✔		✔	✔	✔
Disjoncteur thermique	✔	✔	✔	✔	✔	✔	✔				✔
Rotation horaire, antihoraire	✔	✔	✔	✔	✔	✔	✔				✔
Contrôle d'usure des charbons	✔	✔	✔	✔	✔	✔	✔				
Fraise											
courte 30 m ø mm	12 – 40	12 – 40	12 – 50	12 – 50	12 – 100	12 – 100	12 – 130	12 – 30	12 – 40	12 – 40	12 – 40
courte 30 mm HKK-R ø mm											
longue 55 mm ø mm	12 – 40	12 – 40	12 – 50	12 – 50	12 – 100	12 – 100	12 – 100		12 – 40	12 – 40	12 – 40
très longue 75 mm ø mm			18 – 50	18 – 50	18 – 60	18 – 60	18 – 120				
extra-long 110 mm ø mm					20 – 60	20 – 60	20 – 120				
Perçage hélicoïdal ≤ ø mm	18	18	20	20	31,75	31,75	45		18	18	16
Alésage ≤ ø mm	18	18	20	20	31,75	31,75	50				
Chanfreinage ≤ ø mm	40	40	50	50	50	50	80				40
Taraudage ≤ M	16	16	20	20	30	30	42				16

ProfiBASIC

ProfiSPEZIAL

MABasic 200	MABasic 400	MABasic 450	MABasic 850 NOUVEAU	MAB 155 NOUVEAU	AutoMAB 350 NOUVEAU	AutoMAB 450 NOUVEAU	MAB 825 KTS NOUVEAU	MAB 1300 V NOUVEAU	AirMAB 5000	RailMAB 925	RailMAB 965
900	1.050	1.150	1.700	1.050	1.050	1.150	1.800	2.300	830	1.600	
✔	✔	✔	✔	✔	✔	✔	✔	✔		✔	
✔	✔	✔	✔	✔	✔	✔	✔	sur demande		✔	
											1,5
									1.000		
160	160	160	255	39	150	150	255	310	160	125	40
				✔							
✔	✔	✔			✔	✔					
									✔		
			✔								
								✔			
							✔				
12	12	13	24	11	15	16	57,5	51	17,5	17	21,5
✔	✔			✔	✔						✔
		✔									
			✔			✔	✔	✔			
			✔				✔	✔			
									✔	✔	
		✔							✔		
			✔				✔			✔	
								✔			
450	430	250	110	460	460	250	40 – 110	30 – 80	≥290/≤575	70 – 280	≥150/≤225
	760	450	175			450	65 – 175	50 – 120			180 – 580
			245				140 – 360	130 – 350			
			385				220 – 600	210 – 550			
✔	✔	✔	✔		✔	✔	✔	✔	✔	✔	✔
							✔	✔			
							✔	✔		✔	
							✔	✔		✔	
					✔	✔	✔	✔			
							✔	✔		✔	
							✔	✔			
							✔	✔		✔	
12 – 32	12 – 35	12 – 40	12 – 75	12 – 35	12 – 35	12 – 45	12 – 80	12 – 130	12 – 35		
										17 – 36	17 – 36
12 – 32	12 – 35	12 – 40	12 – 75		12 – 35	12 – 45	12 – 80	12 – 120	12 – 35	17 – 36	
			12 – 75					18 – 120			
			12 – 75					20 – 120			
13	16	18	31,75		13	18	31,75	45	23		
							31,75	50			
							50	80			
							30	42			

Dessins d'ingénierie

MAB Machines de carottage à embase magnétique MAB.

ProfiPLUS

MAB 485

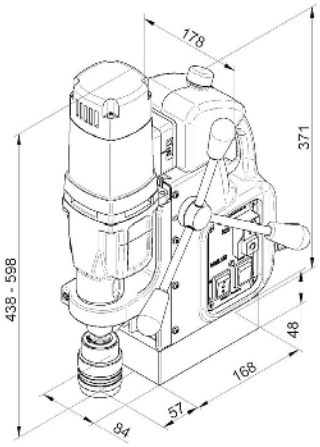

MAB 525 Swivel Base

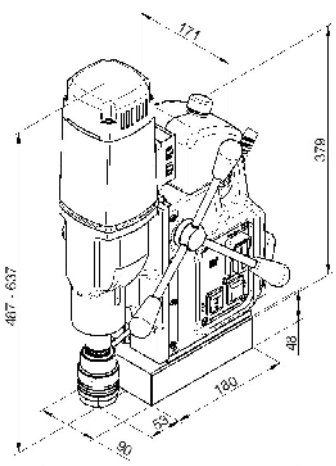

MAB 1300

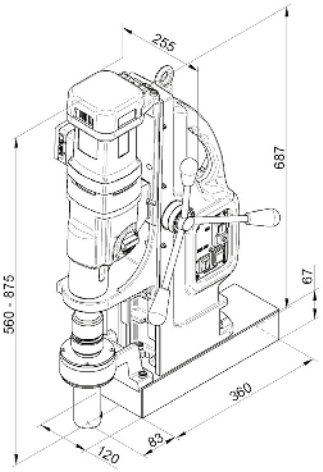

ProfiSTART

MAB 100 K

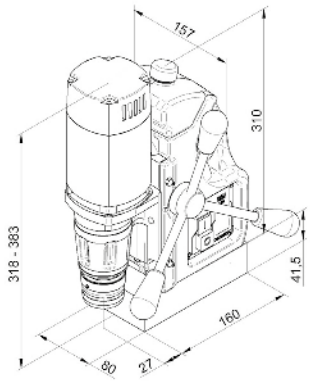

MAB 485 Swivel Base

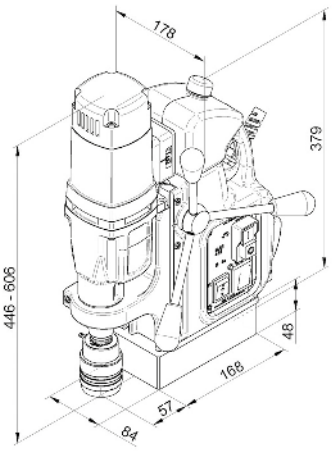

MAB 825

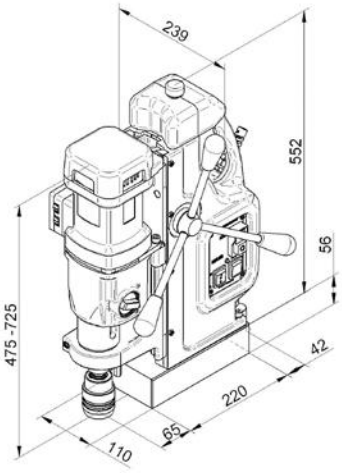

MAB 455

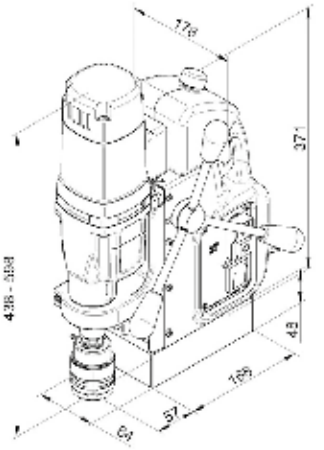

MAB 455 Swivel Base

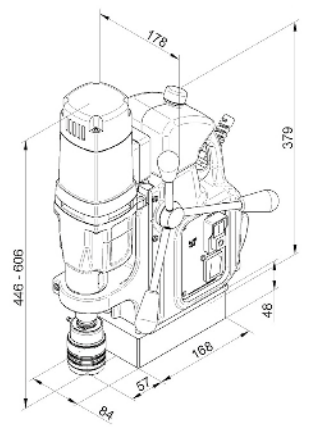

MAB 525

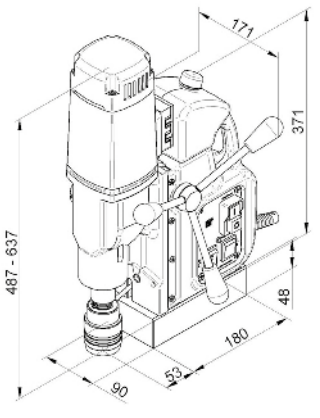

MAB 845 Swivel Base

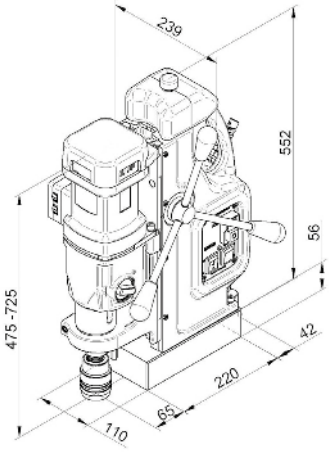

MAB 465

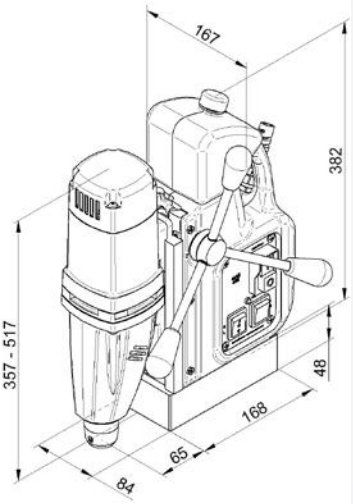

ProfiBASIC

MABasic 200

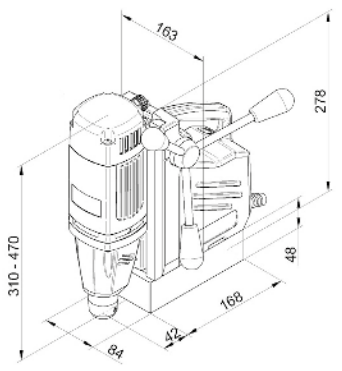

MABasic 850

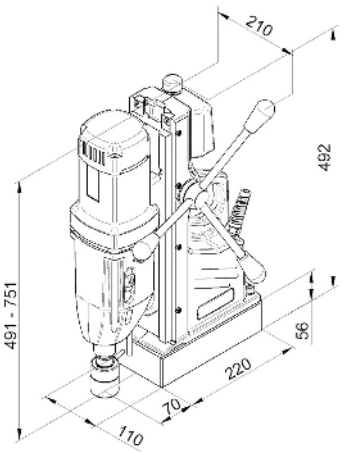

MABasic 400

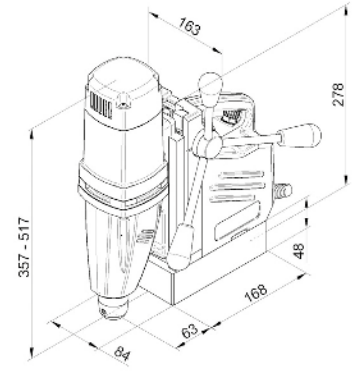

MABasic 450

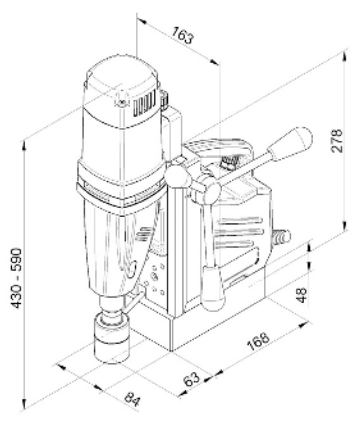

ProfiSPEZIAL

AutoMAB 450

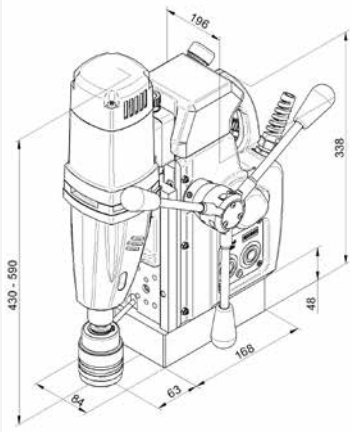

AirMAB 5000

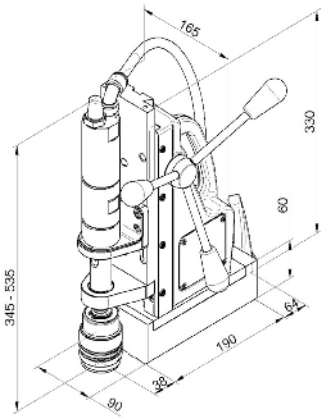

MAB 155

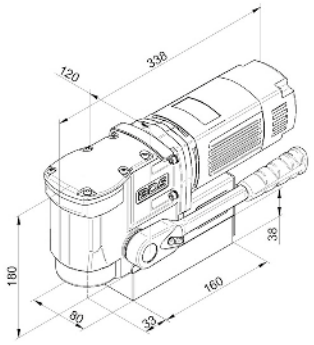

MAB 825 KTS

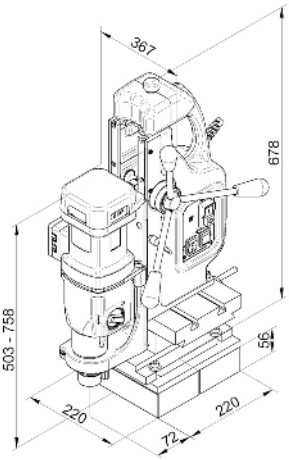

RailMAB 925

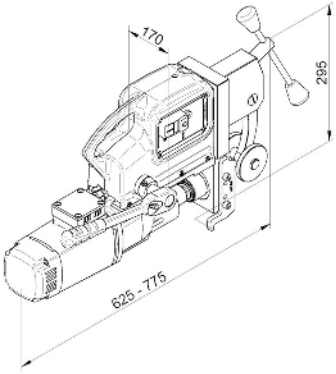

AutoMAB 350

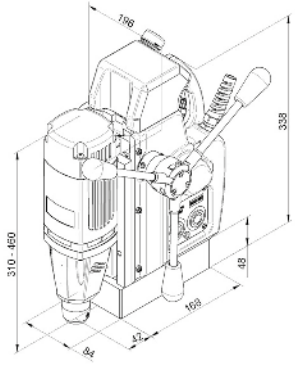

MAB 1300 V

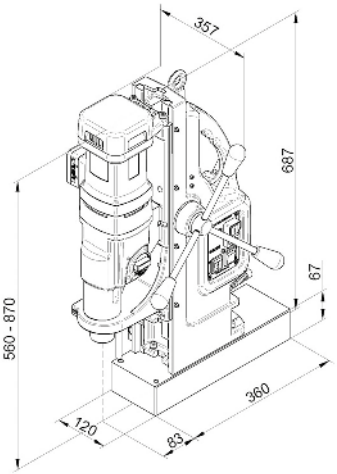

RailMAB 965

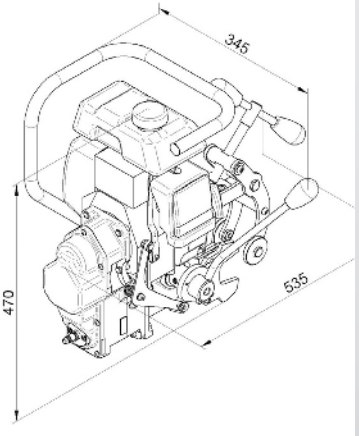

Les accessoires d‘origine BDS rendent la tâche plus aisée. PowerWORKER, PowerCLEANER et les StarterKITS BDS.

PowerCLEANER

PowerCLEANER
REF.
POW 200

PowerCLEANER – Un outil idéal deux en un pour retirer les copeaux métalliques des fraises avec le crochet spécial et nettoyer ensuite les copeaux du poste de travail avec la brosse spécialement prévue à cet effet.

Élimination des copeaux métalliques tranchants

Nettoyage du plan de travail

Le PowerCLEANER, le PowerWORKER et les StarterKITS : Équipement nécessaire de haute qualité à un prix attractif !

Commencez avec le bon équipement de base pour chaque machine de carottage à embase magnétique. Inclus dans ce lot pour un prix avantageux.

- ► 5 fraises, courtes aux diamètres les plus courants : 14, 18 et 22 mm.
- ► 1 litre d’huile de coupe haute performance BDS 5000
- ► et un PowerWORKER ou un PowerCLEANER BDS.

StarterKIT PowerCLEANER BDS
REF
ZST 200
Inclus : 1 de fraises standard comprenant 2 KBK – Ø 14 mm 2 KBK – Ø 18 mm 1 KBK – Ø 22 mm 1 litre d‘huile de coupe haute performance BDS 5000 1 PowerCLEANER BDS

Accessoires d'origine BDS pour machines de carottage à embase magnétique

Les outils PowerWORKER et PowerCLEANER BDS, pratiques et polyvalents, sont indispensables dans l'atelier. Gardez un œil sur les KITS à prix spéciaux !

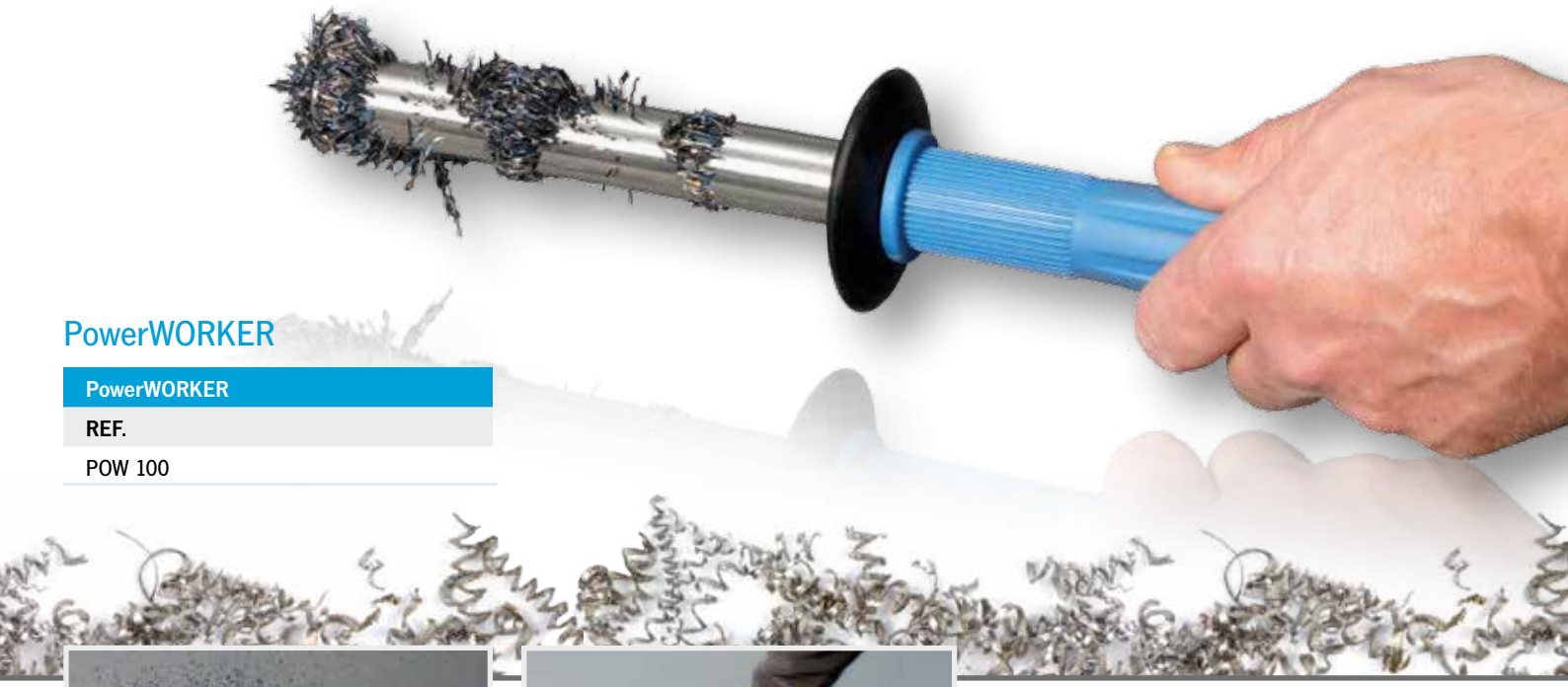

PowerWORKER

PowerWORKER
REF.
POW 100

Magnétisez, ramassez...

Démagnétisez et c'est terminé !

Le PowerWORKER BDS nettoie toutes les limailles. Grâce à cet outil pratique et à sa puissance magnétique, les limailles se ramassent sans effort pour être déposées rapidement et simplement dans un conteneur à rebuts. Magnétisez, ramassez, démagnétisez et c'est terminé.

StarterKIT PowerWORKER BDS
REF.
ZST 100
Inclus :
1 coffret de fraises standard incluant
2 KBK – Ø 14 mm
2 KBK – Ø 18 mm
1 KBK – Ø 22 mm
1 litre d'huile de coupe haute performance BDS 5000
1 PowerWORKER BDS

Porte-outils à serrage rapide pour tarauds de M 6 à M 42

Les machines de carottage à embase magnétique de la gamme ProfiPLUS sont idéalement adaptées au taraudage.
Les exigences de base sont : un fonctionnement en rotation horaire/antihoraire, une commande électronique en puissance continue et une puissance de moteur élevée.

Porte-outils à serrage rapide de dimension CM2, CM3 et CM4

La plage de course étendue des machines de carottage à embase magnétique BDS, associée au porte-outils à serrage rapide, permet un travail rapide et efficace sans avoir à procéder à nouveau à l'alignement et au centrage lors du changement d'outil. Le porte-outils à serrage rapide est utilisable universellement pour les inserts de changement rapide sans et avec embrayage de sécurité à friction.

Systèmes de taraudage

Pour les machines de carottage à embase magnétique de la gamme ProfiPLUS.

Perçage, chanfreinage et taraudage avec une machine de carottage à embase magnétique BDS. Opération rapide, aisé et de haute précision.

Option 1:
Porte-outils à serrage rapide embrayage de sécurité à friction

Les inserts de taraud BDS pour filets de M 6 à M 42 avec embrayage de sécurité à friction permettent une coupe précise de filets en trous traversants et trous borgnes.

L'embrayage de sécurité à friction empêche le taraud de s'écorcher et de se rompre sur le fond de la percée.

Option 2:
Inserts de changement rapide standard

Filets de M 6 à M 30 – Les inserts de taraud BDS sont adaptés au positionnement de tarauds filets en trous traversants.

Quelle machine ? Quel filetage ?

Classement des machines de la gamme ProfiPLUS et des différents diamètres de filetage possibles suivant la taille des porte-outils à serrage rapide de base et des inserts de changement rapide.

SYSTEMES DE TARAUDAGE

Porte-outils à serrage rapide GSW :
Dans les versions CM2, CM3, CM4. Pour les inserts GSE ou GSS à changement rapide.

GSW 222 Taille 2 CM2

GSW 331 Taille 1 CM3
GSW 332 Taille 2 CM3
GSW 333 Taille 3 CM3

GSW 442 Taille 2 CM4
GSW 443 Taille 3 CM4
GSW 444 Taille 4 CM4

GSE
Insert de changement rapide standard Taille 1, 2, 3

GSS
GSS Insert de changement rapide avec embrayage de sécurité à friction Taille 2, 3, 4

APERCU

REF.
GSW 222 Porte-outils à serrage rapide
GSW 331 Porte-outils à serrage rapide
GSW 332 Porte-outils à serrage rapide
GSW 333 Porte-outils à serrage rapide
GSW 442 Porte-outils à serrage rapide
GSW 443 Porte-outils à serrage rapide
GSW 444 Porte-outils à serrage rapide
GSE 103 – GSE 114
GSE 205 – GSE 222
GSE 314 – GSE 330
GSS 205 – GSS 222
GSS 312 – GSS 330
GSS 420 – GSS 442

Adaptateurs tarauds avec queue de montage Weldon entrées de gamme

Grâce à l'adaptateur, les tarauds se positionnent directement sur la queue de montage Weldon 19 mm ou 32 mm. Convient uniquement pour les trous traversants !

ADAPTATEUR TARAUDS AVEC QUEUE WELDON

REF.	FILETAGE	Ø QUEUE	CARRE
ZGA 010	M10 DIN 376	7	5.5
ZGA 012	M12 DIN 376	9	7
ZGA 014	M14 DIN 376	11	9
ZGA 016	M16 DIN 376	12	9
ZGA 018	M18 DIN 376	14	11
ZGA 020	M20 DIN 376	16	12
ZGA 022	M22 DIN 376	18	14.5
ZGA 024	M24 DIN 376	18	14.5
ZGA 027	M27 DIN 376	20	16
ZGA 030	M30 DIN 376	22	18

jusqu'à ZGA 020 avec queue de montage Weldon 19 mm ($^3/_4$")
à partir de ZGA 022 avec queue de montage Weldon 32 mm ($1\ ^1/_4$")

SYSTEMES DE TARAUDAGE

MAB 1300	MAB 825 MAB 845	MAB 525	MAB 485

Porte-outil à serrage rapide GSW

Inserts de changement rapide GSE standard

Inserts de changement rapide avec embrayage de sécurité à friction

Ref. Porte-outils à serrage rapide	Filetage	Ref.	ø x Carre	Ref.	ø x Carre
GSW 222 Taille 2 CM2	M5/M6	GSE 205	6 / 4.9	GSS 205	6 / 4.9
	M6			GSS 206	4.5 / 3.4
	M8	GSE 208	8 / 6.2	GSS 208	8 / 6.2
	M8			GSS 205	6 / 4.9
	M10	GSE 210-DIN 371	10 / 8		
	M10	GSE 210	7 / 5.5	GSS 210	7 / 5.5
	M12	GSE 212	9 / 7.0	GSS 212	9 / 7.0
	M14	GSE 214	11 / 9.0	GSS 214	11 / 9.0
	M16	GSE 216	12 / 9.0	GSS 216	12 / 9.0
GSW 331 Taille 1 CM3	M4	GSE 104	4.5 / 3.4		
	M5/M6	GSE 105	6 / 4.9		
	M8	GSE 108	8 / 6.2		
	M10	GSE 110	10 / 8.0		
	M12	GSE 112	9 / 7.0		
	M14	GSE 114	11 / 9.0		
GSW 332 Taille 2 CM3	M5/M6	GSE 205	6 / 4.9	GSS 205	6 / 4.9
	M6			GSS 206	4.5 / 3.4
	M8	GSE 208	8 / 6.2	GSS 208	8 / 6.2
	M8			GSS 205	6 / 4.9
	M10	GSE 210.1	10 / 8		
	M10	GSE 210	7 / 5.5	GSS 210	7 / 5.5
	M12	GSE 212	9 / 7.0	GSS 212	9 / 7.0
	M14	GSE 214	11 / 9	GSS 214	11 / 9
	M16	GSE 216	12 / 9	GSS 216	12 / 9
	M18	GSE 218	14 / 11	GSS 218	14 / 11
	M20	GSE 220	16 / 12	GSS 220	16 / 12
*ne convient pas pour MAB 525	M22/M24*	GSE 222	18 / 14.5	GSS 222	18 / 14.5
GSW 333 Taille 3 CM3	M12			GSS 312	9 / 7.0
	M14	GSE 314	11 /9	GSS 314	11/ 9
	M16	GSE 316	12 / 9	GSS 316	12 / 9
	M18	GSE 318	14 / 11	GSS 318	14 / 11
	M20	GSE 320	16 / 12	GSS 320	16 / 12
	M22/M24	GSE 322	18 / 14.5	GSS 322	18 / 14.5
	M27	GSE 327	20 / 16	GSS 327	20 / 16
	M30	GSE 330	22 / 18	GSS 330	22 / 18
GSW 442 Taille 2 CM4	M5/M6	GSE 205	6 / 4.9	GSS 205	6 / 4.9
	M6			GSS 206	4.5 / 3.4
	M8	GSE 208	8 / 6.2	GSS 208	8 / 6.2
	M8			GSS 205	6 / 4.9
	M10	GSE 210-DIN 371	10 / 8.0		
	M10	GSE 210	7 / 5.5	GSS 210	7 / 5.5
	M12	GSE 212	9 / 7.0	GSS 212	9 / 7.0
	M14	GSE 214	11/ 9	GSS 214	11/ 9
	M16	GSE 216	12 / 9	GSS 216	12 / 9
	M18	GSE 218	14 / 11	GSS 218	14 / 11
	M20	GSE 220	16 / 12	GSS 220	16 / 12
	M22/24	GSE 222	18 / 14.5	GSS 222	18 / 14.5
GSW 443 Taille 3 CM4	M12			GSS 312	9 / 7.0
	M14	GSE 314	11 / 9	GSS 314	11 / 9
	M16	GSE 316	12 / 9	GSS 316	12 / 9
	M18	GSE 318	14 / 11	GSS 318	14 / 11
	M20	GSE 320	16 / 12	GSS 320	16 / 12
	M22/24	GSE 322	18 / 14.5	GSS 322	18 / 14.5
	M27	GSE 327	20 / 16	GSS 327	20 / 16
	M30	GSE 330	22 / 18	GSS 330	22 / 18
GSW 444 Taille 4 CM4	M20			GSS 420	16 / 12
	M22/24			GSS 422	18 / 14.5
	M27			GSS 427	20 / 16
	M30			GSS 430	22 / 18
	M33			GSS 433	25 / 20
	M36			GSS 436	28 / 22
	M39/42			GSS 442	32 / 24

Valises de transport et adaptateurs

Valises de transport pour machines de carottage à embase magnétique et machines de traitement des arêtes EKF.
Adaptateurs pour porte-outils et mandrins à couronne à clé.

Valises de transport pour machines de carottage à embase magnétique

Les nouvelles valises développées par BDS pour transporter les machines de carottage à embase magnétique présentent de nombreux avantages.

- Portable – faible poids tout en offrant une grande stabilité.
- Fermeture sûre–verrouillages mécaniques sûrs et largement dimensionnés.
- Étanche – le contenu est entièrement protégé de la poussière et des projections d'eau.
- Roulante, ce qui évite de la porter – roulettes ABS et poignée extensible.

BDS Maschinen développe des produits ergonomiques.
La nouvelle valise de transport pour machines de carottage à embase magnétique de la série MAB 1300 est équipée de roulettes larges et robustes en ABS et d'une poignée extensible pour faciliter le transport de la machine en toute sécurité.
La MAB 1300 est bien calée dans des réceptacles robustes en plastique qui amortissent idéalement le poids de la machine.

La valise de transport robuste sur roulettes.

VALISE DE TRANSPORT RIGIDE

REF.	CONVIENT POUR
ZHK 100	MAB 100, MAB 150
ZHK 400	MAB 455, MAB 485, MAB 525

Application : Valise de transport pour machines de carottage à embase magnétique BDS.
Conception : Valise de transport rigide avec poignée et fermetures robustes. Avec coussinage en mousse, vide.

VALISE DE TRANSPORT SUR ROULETTES

REF.	CONVIENT POUR
ZHK 825	MAB 825, MAB 845

Application : Valise de transport sur roulettes pour machines de carottage à embase magnétique BDS. **Conception :** Valise de transport rigide sur roulettes avec poignée et fermetures. Vide.

VALISE DE TRANSPORT

REF.	CONVIENT POUR
ZPK 001	EKF 300, EKF 450, EKF 452

Application : Valise de transport pour EKF 300, EKF 450 et EKF 452.
Conception : Valise en plastique avec poignée et coussinage en mousse, vide.

VALISE DE TRANSPORT SUR ROULETTES

REF.	CONVIENT POUR
ZHK 1300	MAB 1300

Application : Valise de transport pour machines de carottage à embase magnétique BDS.
Conception : Valise de transport rigide sur roulettes avec poignée et fermetures robustes. Vide.

Les valises de transport rigides et les valises de transport sur roulettes BDS sont robustes, étanches à l'eau et résistantes aux chocs.

1. Montez l'adaptateur sur le mandrin.

2. Insérez le mandrin dans le porte-outil direct.

3. Vous êtes prêt à percer avec le foret hélicoïdal.

Pour machines de carottage à embase magnétique avec porte-outil direct Weldon 19 mm ($^3/_4$")

ProfiSTART	MAB 100
ProfiBASIC	MABasic 200
	MABasic 400
ProfiSPEZIAL	AutoMAB 1500
	AkkuMAB 3000

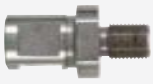

ADAPTATEUR POUR PORTE-OUTILS

REF.	
ZAP 100	Queue de montage Weldon 19 mm ($^3/_4$") to $^1/_2$" x 20 NF

MANDRIN A CLE

REF.	FILETAGE INTERNE	DIMENSION DE SERRAGE
ZBI 113	$^1/_2$" x 20 NF	1 - 13 mm
ZBI 116	$^1/_2$" x 20 NF	2,5 - 16 mm

MANDRIN A SERRAGE RAPIDE

REF.	FILETAGE INTERNE	DIMENSION DE SERRAGE
ZSI 113	$^1/_2$" x 20 NF	1 - 13 mm
ZSI 116	$^1/_2$" x 20 NF	3 - 16 mm

1. Montez l'adapateur sur le mandrin.

2. Insérez le mandrin dans le cône morse.

3. Prêt à être utilisé avec foret hélicoïdal.

Pour machines de carottage à embase magnétique avec cône morse CM2 ou CM3.

ProfiPLUS	MAB 485 / 485 SB
	MAB 485
	MAB 525 / 525 SB
	MAB 825 / 845 SB
	MAB 1300
ProfiSTART	MAB 455 / 455 SB
	MAB 855
ProfiBASIC	MABasic 450
ProfiSPEZIAL	AirMAB 5000

CONE MORSE POUR MANDRIN

REF.	
ZKD 216	DIN 238 - CM2/B16
ZKD 316	DIN 238 - CM3/B16

MANDRIN A CLE

REF.	FILETAGE INTERNE	DIMENSION DE SERRAGE
ZBK 113	DIN 238-B16	1 - 13 mm
ZBK 116	DIN 238-B16	2,5 - 16 mm

MANDRIN A SERRAGE RAPIDE

REF.	FILETAGE INTERNE	DIMENSION DE SERRAGE
ZSB 113	DIN 238-B16	1 - 13 mm
ZSB 116	DIN 238-B16	3 - 16 mm

CLÉ À MANDRIN

REF.
ZEZ 113
ZEZ 116

CARTER COPEAUX

REF.	COMMANDE MACHINE
ZSS 050	MAB 100 – MAB 525
ZSS 500	MAB 825 – MAB 855

BURETTE

REF.
ZKP 100

CHASSE-CONE DIN 228

REF.	TAILLE	DIN STANDARD
ZAS 002	CM2	DIN 228
ZAS 003	CM3	DIN 228

SANGLE DE SÉCURITÉ

REF.
4000161

Porte-outils et adaptateurs

Adaptés pour les fraises BDS avec queue de montage Weldon. Porte-outils Weldon pour fraises BDS. Il existe désormais un choix de trois systèmes assurant un raccord stable, confortable et sûr entre la fraise et la machine de carottage à embase magnétique.

Porte-outils Weldon pour fraises BDS avec queue de montage Weldon 19 mm (3/4“)

PORTE-OUTIL A SERRAGE RAPIDE KEYLESS

REF.	CONE A BROCHE
ZSS 200	CM2
ZSS 300	CM3

Avec lubrification interne pour fraises avec queue de montage Weldon 19 mm (3/4“). Avec flexible et raccord rapide. Changement rapide d‘outil avec une clé à mandrin.

REDUCTEUR DIN 2185

REF.	EXTERIEUR	INTERIEUR
ZRH 210	CM2	CM1
ZRH 320	CM3	CM2
ZRH 430	CM4	CM3

Porte-outils Weldon pour fraises BDS avec queue de montage Weldon 19 mm (3/4“) et 32 mm (1 1/4“)

PORTE-OUTIL INDUSTRIEL AVEC LUBRIFICATION INTERNE MANUELLE

REF.	CONE A BROCHE
ZIA 219-M	CM2
ZIA 319-M	CM3
ZIA 419-M	CM4

Pour fraises BDS avec queue de montage Weldon 19 mm (3/4“)

ZIA 332-M	CM3
ZIA 432-M	CM4

Pour fraises BDS avec queue de montage Weldon 32 mm (1 1/4“)

PROLONGATEUR DIN 2178

REF.	EXTERIEUR	INTERIEUR
ZVH 220	CM2	CM2
ZVH 320	CM3	CM2
ZVH 330	CM3	CM3

Porte-outils Weldon pour fraises BDS avec queue de montage Weldon 19 mm (3/4“) et 32 mm (1 1/4“)

PORTE-OUTIL INDUSTRIEL AVEC LUBRIFICATION INTERNE AUTOMATIQUE

REF.	CONE A BROCHE
ZIA 219-KN	CM2
ZIA 319-KN	CM3
ZIA 419-KN	CM4

Pour fraises BDS avec queue de montage Weldon 19 mm (3/4“)

ZIA 332-KN	CM3
ZIA 432-KN	CM4

Pour fraises BDS avec queue de montage Weldon 32 mm (1 1/4“)
Avec flexible et raccord rapide.

Adaptateur avec queue de montage Weldon

Adaptateurs pour fraises BDS. Grâce à l'utilisation d'adaptateurs appropriés, les fraises BDS avec queue de montage Weldon sont compatibles avec toutes les machines standard et tous les porte-outils du marché.

32 mm (1 1/4")

ADAPTATEUR
REF.
ZAP 200
De la queue Weldon 32 mm (1 1/4") à 19 mm (3/4")

19 mm (3/4")

ADAPTATEUR
REF.
ZAF 002
Pour fraise Fein avec filet intérieur M18 x 6 P1,5 compr. 1 éjecteur ZAK 125

19 mm (3/4")

ADAPTATEUR
REF.
ZAF 003
Pour fraise Fein avec queue de montage QUICK-IN compr. 1 éjection ZAK 115

19 mm (3/4")

PROLONGATEUR
REF.
ZAP 300
80 mm, 19 mm Queue Weldon (3/4"), avec 1 éjecteur ZAK 080

Adaptateur pour Nitto One-touch

ADAPTATEUR
REF.
ZAF 005
Avec porte-outil Nitto one-touch pour fraises avec queue Weldon 19 mm (3/4") comprenant 1 éjecteur ZAK 107 et 125

Adaptateur pour Fins QUICK-IN

ADAPTATEUR
REF.
ZAF 004
Avec porte-outil Quick-in pour fraises avec queue Weldon 19 mm (3/4") comprenant 1 éjecteur ZAK 107 et 125

Dispositif de serrage pour fixation de tubes de 80 à 500 mm de diamètre

Les dispositifs de serrage BDS conviennent pour des tubes de 80 à 250 mm et de 150 à 500 mm de diamètre. Fixation souple et rapide possible dans toute situation de perçage.

Le dispositif de serrage avec blocs en V est fixé sur le tube par des chaînes de tension. Le position de perçage sur le tube peut être ajustée facilement et en toute sécurité. Les possibilités d'application des machines de carottage à embase magnétique de la gamme ProfiPLUS sont largement accrues grâce aux dispositifs suivants.

ZRO 250

ZRO 500

DISPOSITIF DE SERRAGE POUR FIXATION SUR TUBE	
REF.	
ZRO 250	
ZRO 500	
ZRO 250 : pour MAB 455, 485, 525 Pour tube ø: 80 – 250 mm Longueur de chaîne : 900 mm	**ZRO 500 :** pour MAB 825, 845, 855 Pour tube ø: 150 – 500 mm Longueur de chaîne : 1.650 mm

Dispositifs de serrage

Pour les machines de carottage à embase magnétique des gammes ProfiPLUS et ProfiSTART. Pour le traitement de tubes et le perçage de métaux non-ferreux et d'acier inoxydable.

Dispositifs de serrage par le vide pour les métaux non-ferreux

Les machines de carottage à embase magnétique de la gamme ProfiPLUS peuvent intégralement être utilisées également pour le traitement de métaux non-ferreux et d'acier inoxydable. BDS propose à cet effet des dispositifs de fixation équipés d'une pompe à vide avec lubrification à circulation d'huile pour assurer une parfaite liaison entre la machine de carottage à embase magnétique et la pièce à traiter.
BDS propose également des dispositifs sur mesure qui répondent exactement à vos exigences et instructions. Contactez-nous !

PLAQUE DE FIXATION SOUS VIDE POUR SURFACES PLANES

REF.
ZAV 400
Application : Pour surfaces planes.
Conception : Pompe à vide haute performance avec lubrification à circulation d'huile. Plaque de fixation équipée de deux surfaces d'aspiration et d'une zone de perçage à l'intérieur.
Dimensions : 440 x 260 mm, trou long : 50 x 120 mm

ZAV 400
Dispositif de serrage par le vide pour surfaces planes.

ZAV 300
Plaque de fixation sous vide pour tôles gaufrées ou en croix.

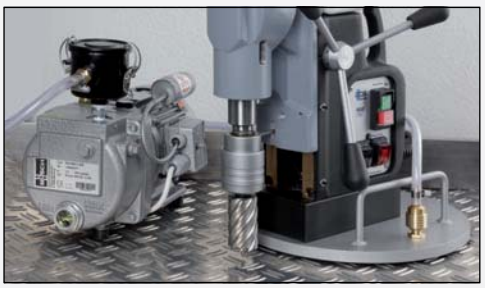

PLAQUE DE FIXATION SOUS VIDE POUR TOLES GAUFREES OU EN CROIX

REF.
ZAV 300
Application : Adapté aux tôles gaufrées ou en croix.
Conception : Pompe à vide haute performance avec lubrification à circulation d'huile. Plaque de fixation ø 300 mm.

Supports de perçage et dispositifs de fixation

Les supports magnétiques pour votre propre perceuses, MobilCLAMP et supports de perçage.

Composez votre propre machine de perçage à embase magnétique ! Et en parlant de fixations, BDS offre de nouvelles possibilités de travailler avec des perceuses à main courantes et les machines de carottage à embase magnétique.

Support magnétique

Support de perçage industriel

MobilCLAMP – travaillez de manière mobile avec des machines de carottage à embase magnétique

Supports magnétiques pour perceuses à main

Transformez votre perceuse à main en machine de perçage à embase magnétique grâce à ce support de perçage magnétique pratique.
Le support de perçage magnétique est adapté aux perceuses à main courantes avec collier de serrage de diamètre 43 mm.

L'aimant performant permet ainsi un travail sécurisé à l'horizontale ou au-dessus de la tête. (Lors de ces utilisations, une chaîne de sécurité doit aussi être mise en place). Le chariot a une course de travail de 180 mm.

Support industriel pour forets hélicoïdaux

Support de perçage pour perceuses à main courantes avec collier de serrage de diamètre 43 mm.
Sûr et stable grâce à une plaque de base en fonte et un chariot à course de 180 mm.

Avec étau de perceuse, 100 mm de largeur, en option. Des vis pour rainures de fixation sont aussi disponibles pour plus de sécurité.

MobilCLAMP pour machines de carottage à embase magnétique BDS

Grâce à la fixation mobile MobilCLAMP, les possibilités d'utilisation d'une machine de carottage à embase magnétique sur site et en atelier sont multipliées La machine de carottage à embase magnétique est posée sur la surface d'appui prévue à cet effet et mise en marche. Les pièces de montage peuvent être enserrées en sécurité sur l'étau à serrage rapide : en un coup de main, vous obtenez sans effort une perceuse à colonne flexible.
Disponible en option : le châssis stable pour dispositif de serrage MobilCLAMP.

SUPPORTS MAGNETIQUES

REF.
MBS 300

Pour perceuses à main courantes avec collier de serrage de diamètre 43 mm, course 160 mm.

SUPPORT INDUSTRIEL

REF.
ZBS 100

Pour perceuses à main courantes avec collier de serrage de diamètre 43 mm, course 180 mm. L'étau et les vis ne sont pas inclus dans la fourniture.

ETAU AVEC PRISME

REF.	
ZST 300	Etau avec prisme
ZTN 100	Vis pour rainure de fixation
ZSM 100	Ecrou hexagonalt

Largeur : 100 mm, plage de serrage : 100 mm

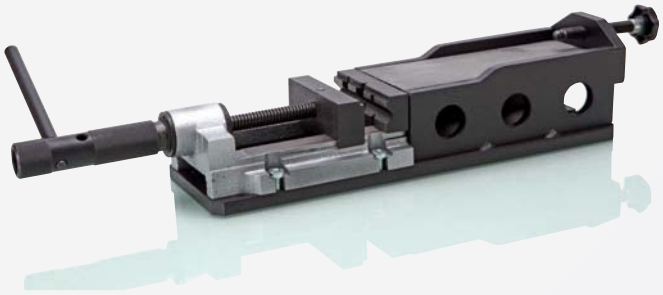

FIXATION MobilCLAMP

REF.	LARGEUR
ZMC 180	100 cm, 80 mm de largeur de serrage
ZMC 300	Châssis pour fixation

Fixation mécanique pour machines de carottage à embase magnétique.

FIXATION MAGNETIQUE MagnetCLAMP

REF.	PLAGE DE SERRAGE
ZMS 500/230V	100 – 800 mm
ZMS 500/120V	100 – 800 mm

Fixation magnétique, l'aide au montage polyvalent.

Huile de coupe haute performance BDS 5000

Recommandée pour les fraises acier haute vitesse. De l'huile végétale pure qui ne pose aucun risque dans le cadre des réglementations import-export. Les produits de base utilisés ne sont pas listés dans le catalogue de produits susceptibles de polluer l'eau. BDS 5000 n'est pas assujetti à un étiquetage obligatoire.

- ► Matières premières biologiques avec additifs
- ► Polluant pour l'eau niveau 1
- ► Biodégradable, viscosité fondamentale optimale pour l'utilisation sur fraises BDS, peut être utilisé sans conséquence sur un zingage ultérieur

BDS ÖkoLogisch

Lubrifiant réfrigérant BDS 6000

Recommandé pour les fraises métal dur (TCT). Pour utilisation fréquente, à base de matières premières synthétiques.

- ► A diluer dans l'eau, biostable et à odeur douce
- ► Prolonge la durée de vie de la fraise
- ► Sans risque toxicologique, polluant pour l'eau niveau 1

HUILE DE COUPE		
REF.	**DESIGNATION**	**CONDITIONNEMENT**
ZHS 005	Huile de coupe BDS 5000	Bidon de 5 l
ZHS 006	Huile de coupe BDS 5000	Bidon de 1 l

LUBRIFIANT REFRIGERANT		
REF.	**DESIGNATION**	**CONDITIONNEMENT**
ZHB 001	Huile de coupe BDS 6000	Bidon de 1 l

Huile de coupe, graisse en spray, pâte de coupe et concentré lubrifiant réfrigérant

Produits à haute performance, efficaces et non-polluants.

Les meilleurs résultats de travail - pro-nature !

Les lubrifiants haute performance et les sprays de nettoyage BDS sont adaptés à une utilisation précise. Leur composition haute performance permet une utilisation à la fois économique et respectueuse de l'environnement.

Particulièrement recommandée pour les applications extérieures : Huile de coupe haute performance ou lubrifiant réfrigérant soluble haute performance BDS. Ces produits sont bio-dégradables, ne laissent pas de résidus et sont sans risque toxicologique. Ils sont cependant très efficaces en termes de lubrification et de réfrigération. En outre, le concentré BDS 6000, soluble, se dilue dans l'eau à raison de 1 volume de produit pour 10 volumes d'eau, ce qui en fait un produit très économique.

Graisse en spray haute performance BDS 5200

Adapté pour les travaux en situations difficiles (au-dessus de la tête et à l'horizontale) et pour matériaux hautement alliés.
Spray mousseux avec une forte puissance d'adhésion. Avantages : dosage précis de la graisse en spray et lubrification optimale directement sur la surface à percer. Ni gouttes ni éclaboussures, et donc une sécurité de travail maximale sur échelle ou plate-forme de travail.

- Contient du PTFE, lubrifiant adhésif blanc avec protection contre la corrosion
- Ne contient ni PCB, ni PCT, ni CFC ni chlore
- Agents : graisse de lithium à base minérale avec additifs et solvants
- Gaz propulseur : propane/butane, étiquetage obligatoire

Attention : Eviter d'utiliser des lubrifiants liquides lors des travaux au-dessus de la tête ou sur des surfaces verticales. L'huile pourrait pénétrer dans le moteur et causer un court-circuit. Utiliser la graisse en spray haute performance BDS 5200.

Pâte de coupe haute performance BDS 5500

Idéal pour types de matériaux difficiles à usiner comme les aciers hautement alliés, l'Hardox, les aciers inoxydables et résistants à la chaleur. Adapté pour une utilisation au-dessus de la tête et dans les espaces réduits. Idéal pour les outils de taraudage ou de filetage.

Etape 1 : appliquer la graisse en spray haute performance directement dans la perceuse avant de commence le perçage.

Etape 2 : appliquer la graisse en spray haute performance sur la pointe de la fraise et dans le trou de perçage pendant l'opération de perçage.

PATE DE COUPE

REF.	DESIGNATION	CONDITIONNEMENT
ZHS 550	Huile de coupe BDS 5500	Boîte de 1000 g

GRAISSE EN SPRAY

REF.	DESIGNATION	CONDITIONNEMENT
ZHS 400	Graisse en spray BDS 5200	1 x boîte de 400 ml
ZHS 406	Graisse en spray BDS 5200	6 x boîte de 400 ml
ZHS 412	Graisse en spray BDS 5200	12 x boîte de 400 ml

Fraises pleine taille HSS (acier haute vitesse)

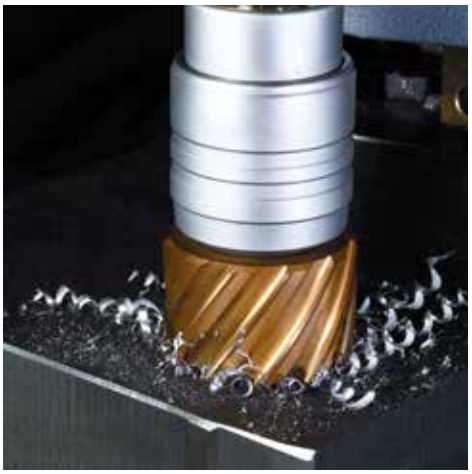

Série HSS-CO 8

- ▶ Haute résistance thermique
- ▶ Protection renforcée contre l'usure
- ▶ Teneur élevée en cobalt (8 %)
- ▶ Adaptées au traitement des aciers à grain fin et aux matériaux inoxydables à des degrés de sollicitation élevés
- ▶ Avec queue de montage Weldon 19 mm ou 32 mm
- ▶ Réaffûtables

Série HSS-VarioPLUS

- ▶ Fraises pleine taille haute résistance
- ▶ Enduction de carbure de 2,5 µ
- ▶ Durée de vie rallongée
- ▶ Evacuation plus uniforme des copeaux, en particulier avec les fraises longues – un aspect important de la sécurité au travail

Série HSS-Standard

- ▶ Outils pour trois profondeurs de coupe : 30 mm, 55 mm et 110 mm
- ▶ Fraises de 12 mm à 130 mm de diamètre
- ▶ Réaffûtables

Série HSS-Co8
Fraises fabriquées à partir d'un acier spécial à haute teneur en cobalt pour une plus grande résistance thermique et une meilleure protection contre l'usure.

Série HSS-VarioPLUS
Fraises pleine taille en acier rapide avec enduction de carbure, haute résistance à l'usure, bonne évacuation des copeaux.

Série HSS-Standard
Fraises pleine taille en acier rapide.

	Série HSS-CO 8		Série HSS-VarioPLUS		Série HSS-Standard			
	KBK-CO	KBL-CO	KBK-VP	KBL-VP	KBK	KBL	KEL	KBK-Z
Profondeur de coupe :	30 mm	55 mm	30 mm	55 mm	30 mm	55 mm	110 mm	30 mm
Diamètre de fraise :	12 – 130 mm	12 – 100 mm	12 – 60 mm	12 – 60 mm	12 – 60 mm	12 – 60 mm	20 – 50 mm	$^1/_2$“ – 2 $^1/_{16}$“

Une qualité professionnelle pour un travail professionnel.

Les fraises BDS sont fabriquées sur des centres d'affûtage modernes à commande numérique. Cela garantit un affûtage, une qualité et une performance de coupe identiques pour tous les outils de perçage BDS de l'ensemble de la gamme.

Large gamme de profondeurs

Les outils de carottage BDS sont fabriqués en cinq profondeurs de coupe de 30, 35, 55, 75 et 110 mm et avec plus de 94 diamètres de fraise différents.

Porte-outils

Les outils de carottage BDS sont disponibles avec différents porte-outils. Ils s'adaptent aussi bien dans le porte-outil à serrage rapide KEYLESS dans les porte-outils industriels CM2, CM3 et CM4 avec lubrification interne automatique ou manuelle disponibles dans notre gamme d'accessoires.

Séries Métal dur et Métal dur PLUS (TCT)

- ▶ Fraises à point en carbure (TCT)
- ▶ Profondeurs de coupe de 30 mm, 55 mm, 75 mm et 110 mm
- ▶ Diamètres de 12 mm à 150 mm
- ▶ Carbure PLUS avec enduction complémentaire résistante à l'usure de jusqu'à 2.5 µ

Porte-outils :
① Queue de montage Weldon 19 mm (3/4")
② Queue de montage Weldon 32 mm (1 1/4")
③ Queue de montage Quick-In 18 mm

Série Métal dur
Fraises à pointe en carbure (TCT).
Pour le traitement de l'acier inoxydable et des métaux non-ferreux, nous recommandons l'utilisation du lubrifiant réfrigérant hydrosoluble haute performance BDS 6000.

Série Métal dur PLUS
Fraises à pointe en carbure (TCT) avec enduction carbure.

Série Métal dur RAIL
Fraises à pointe en carbure (TCT) pour les machines de carottage de rails.

Série Quick-In
HSS-Co 8-F/Carbure
Fraises en acier à outils HSS ou à pointe en carbure. Adaptées aux porte-outils Quick-in.

Série Métal dur				Série Métal dur PLUS	Série Métal dur RAIL	Série Quick-In	
HKK	**HKL**	**HKX-L**	**HKE-L**	**HKK-P**	**HKK-R**	**KBK-CO 8 F**	**HKK-F**
30 mm	55 mm	75 mm	110 mm	30 mm	30 mm	35 mm	35 mm
12 – 150 mm	12 – 100 mm	18 – 120 mm	20 – 120 mm	12 – 60 mm	17 – 36 mm	12 – 60 mm	12 – 60 mm

Notre centre d'appel est à votre disposition.

Vous pouvez contacter notre centre d'appel à Mönchengladbach du lundi au jeudi de 8 h à 17 h et le vendredi de 8 h à 16 h heure allemande. +49 (0)2161-3546 -0

CoordonnéesBDS.

BDSMaschinenGmbH
Martinstrasse 108
D-41063 Mönchengladbach
Téléphone: +49(0)2161-3546-0
Fax: +49(0)2161-3546-15
Internet: www.bds-maschinen.de
www.bds-machines.com
E-mail: info@bds-maschinen.de

Distribution Allemagne
E-mail: verkauf@bds-maschinen.de
Telephone: +49(0)2161-35 46-0

Distribution internationale
E-mail: export@bds-maschinen.de
Telephone: +49(0)2161-35 46-18

Pièces de rechange et réparations
E-mail: technik@bds-maschinen.de
Telephone: +49(0)2161-35 46-38

BDS Maschinen Autriche
Dorfplatz 1
A-6170 Zirl
Telephone: +43(0)5238 /52383
Fax: +43(0)5238 /52977
E-mail: bds-maschinen@aon.at

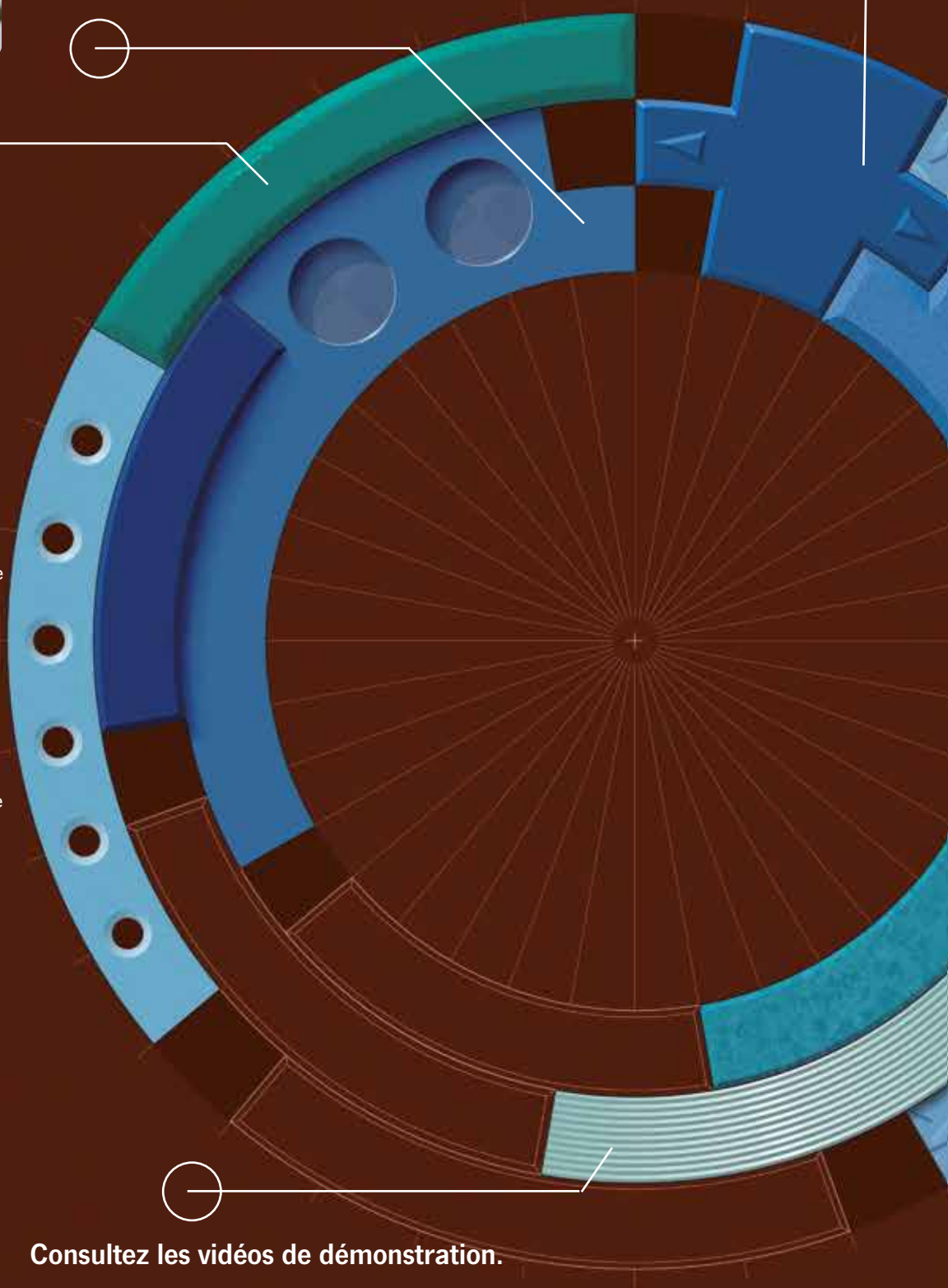

Consultez les vidéos de démonstration.

Vous trouverez toujours de nouvelles vidéos intéressantes de nos machines sur notre site Internet. Elles permettent de mieux cerner les possibilités d'application et les raccordements. Voyez par vous-même ce qui est possible avec la technologie de carottage à embase magnétique et les machines de traitement des arêtes BDS.

BDS sur Internet : bds-maschinen.de

Vous trouverez toujours les toutes dernières informations sur l'ensemble du processus de livraison. Espace de téléchargement avec vidéos, manuels d'instructions et autres informations sur nos produits. Cliquez et validez.

Appli officielle BDS pour Apple, Android et Blackberry

Les toutes nouvelles applis BDS pour Apple (iPhone, iPad), smartphones Android, smartphones Windows et Blackberry sont désormais gratuitement disponibles sur Apple App Store, Google Play, Windows Store et Blackberry World. L'appli comporte des fonctionnalités intéressantes telles que Calculer la vitesse de coupe pour les machines ProfiPLUS, Comparer des machines et fraises, Trouver une machine, Catalogue numérique, etc. Chercher : Machines BDS

Erhältlich im App Store

ANDROID APP BEI Google play

BDS sur Facebook & Co.

Rejoignez-nous sur www.facebook.com/bdsmachines

Suivez-nous sur www.twitter.com/bdsmachines

Connectez vous sur www.linkedin.com/company/bds-maschinen-gmbh

BDS Maschinen dans la distribution spécialisée.

Vous pourrez trouver les machines de carottage à embase magnétique, accessoires et fraises BDS Maschinen dans tous les bons magasins spécialisés dans l'outillage. Nos partenaires commerciaux sur place se feront un plaisir de vous conseiller et de travailler en étroite collaboration avec les experts BDS Maschinen pour vous proposer l'outil qu'il vous faut pour votre travail.

Le réseau BDS – toujours disponible

Voyez nos performances par vous-même.

Les clients et utilisateurs peuvent toujours contacter BDS Maschinen : un conseil personnalisé auprès d'experts compétents, un service de remplacement rapide des pièces et une information détaillée sur la technologie du carottage à embase magnétique et du traitement des arêtes. Prenez-nous au mot.

Un conseil personnalisé

Les experts BDS de notre département commercial sont disponibles dans toute l'Allemagne pour présenter nos produits et en faire la démonstration sur site. Vous avez des questions sur la technologie du carottage à embase magnétique ou sur le traitement des arêtes ?
Pour obtenir un conseil personnalisé auprès de nos experts, contactez notre centre à Mönchengladbach. Vous serez mis en relation avec l'interlocuteur compétent ou nous vous rappellerons. Nous attendons votre appel !
Téléphone : +49 (0)2161-3546 -0

Newsletter

Vous pouvez recevoir automatiquement des informations de BDS Maschinen sur nos nouveaux produits ainsi que des rapports intéressants et des solutions pratiques en vous inscrivant sur notre page d'accueil.

Service Express

Nous pouvons livrer votre commande en express sur demande. Parlez-en directement avec votre interlocuteur. Téléphone : +49 (0)2161-3546 -0

Informations légales

Sous réserve de modifications techniques. Reproduction (y compris des extraits) uniquement avec l'autorisation de BDS Maschinen GmbH, Mönchengladbach. Sauf erreurs et fautes d'imprimerie.

Edition D 2017 Imprimé en Allemagne

VOUS AVEZ DES QUESTIONS ?
NOUS AVONS LES REPONSES !

Contactez-nous directement, sur Internet ou via l'appli, où que vous soyez.

Sous réserve de modifications techniques. Reproduction (y compris des extraits) uniquement avec l'autorisation de BDS Maschinen GmbH, Mönchengladbach.
Sauf erreurs et fautes d'imprimerie. Edition F 2017 · Imprimé en Allemagne

BDS MASCHINEN

BDS Maschinen GmbH
Martinstraße 108
D-41063 Mönchengladbach
Tél +49(0)2161/3546-19
Fax +49(0)2161/3546-15
www.bds-maschinen.de
export@bds-maschinen.de

BDSMASCHINEN
MADEINGERMANY